RETRO THERM

MET OMSTEL HORIZONT (AFBOUW)

SKU: 0286406MS

Collectie: RVS 316L kranen

Merk: Mastello

Product: Retro thermostaat

Maat: Ø45, Ø65, 5



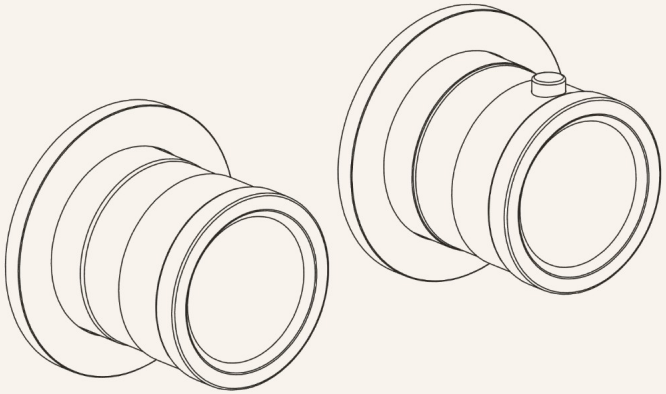

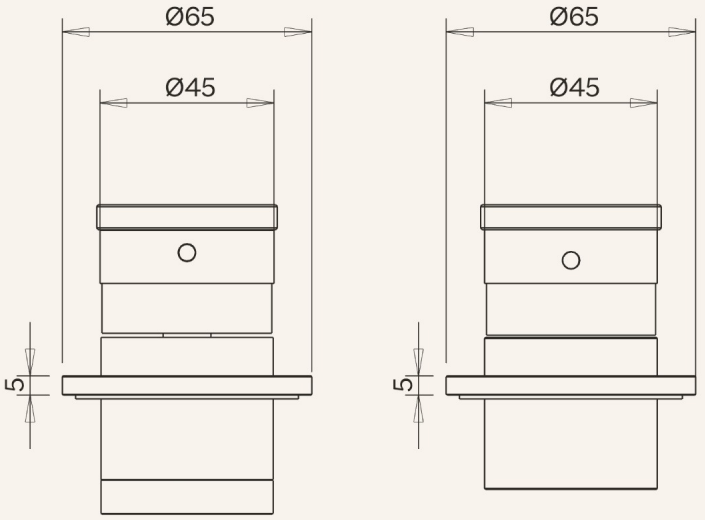

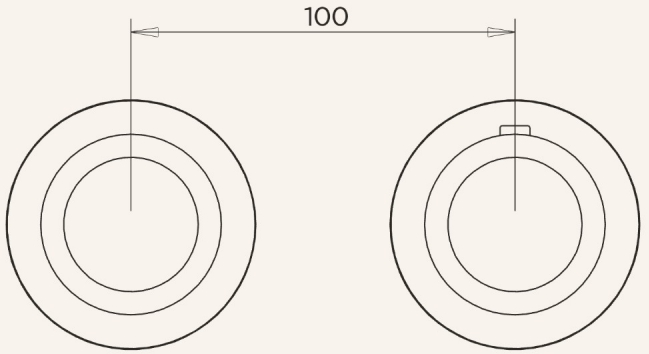

MASTELLO

Zuiderloswal 45
1216 CJ Hilversum

info@mastello.nl
035 7502882